Schemat wbudowania wodomierza

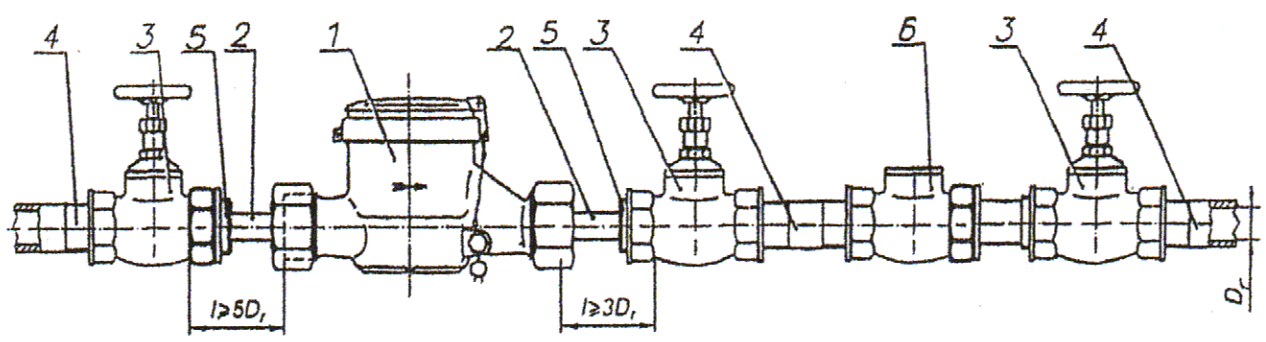

1. Wodomierz JS
2. Łącznik standardowy redukcyjny
3. Zawór przelotowy grzybkowy
4. Rura o średnicy D_r
5. Redukcja
6. Zawór antyskażeniowy EA

Obiekt: **Sieć wodociągowa rozdzielcza wraz z przyłączami dla m. Kopiec (część II)** Adres: **Kopiec, 26-713 Kazanów**		
Schemat węzła wodomierzowego		
SKALA: b/s	Data: 08.2012 r.	RYS. nr
Projektant: mgr inż. Krzysztof Pękalski upr. bud. proj. z § 13 ust.1 pkt.2,3d i 4a nr ewid. 243/Lb/94, ANB-2-8346-15/89 oraz A-649-41/82		Sprawdził: mgr inż. Urszula Kitowska Upr. bud. do projektowania i kierowania rob. bud. bez ograniczeń w specj. instalacyjnej - sieci, instalacje i urządzenia wod.-kan., c.o., wentylacja i gaz Nr ewid. 453/Lb/2001

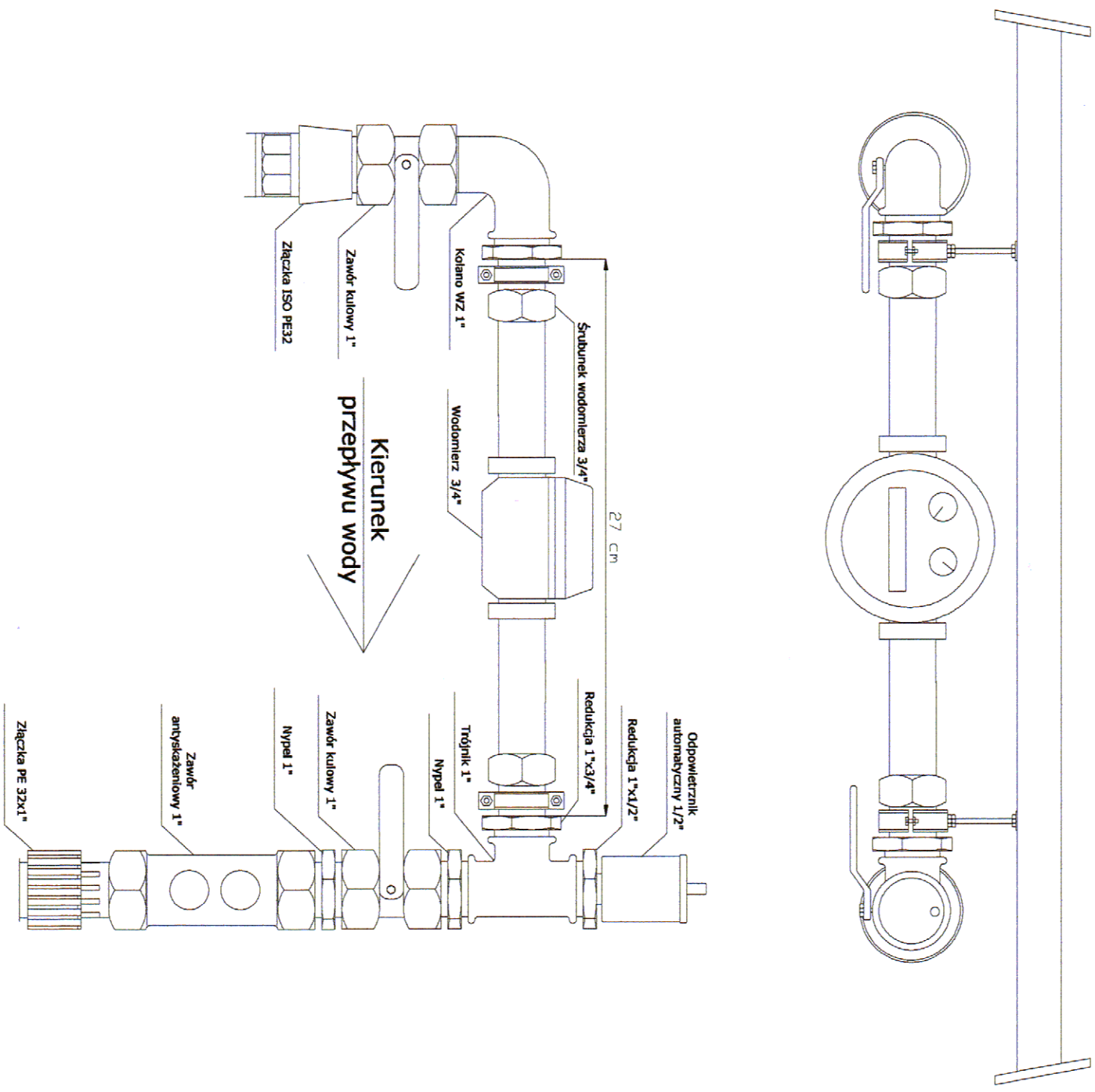

Pozycja: 1	Nazwa części (zespołu): **Zestaw wodomierzowy do studni KAJMA II (AQ) na jeden wodomierz**	Nr rysunku: **1850.20.00**	Materiał: —
Podziałka	Należy do: **Zestaw wodomierzowy**	Nr rysunku: **1850.20.00**	Masa: —
		Zastępuje rysunek nr: —	Rev 1
		Zastąpiony przez rys. nr: —	

mgr inż. Krzysztof Pękalski
upr. bud.proj. z §13 ust.1 pkt.2,3d i 4a
nr ewid. 243/Lb/94, ANB-2-8346-15/89
oraz A-649-41/82

mgr inż. Urszula Kitowska
Upr. bud. do projektowania i kierowania rob. bud. bez ograniczeń
w specj. instalacyjnej - sieci, instalacje i urządzenia wod.-kan., c.o., wentylacja i gaz
Nr ewid. 453/Lb/2001

31.08.2012

Szt.: 1
Uwagi: —
Format: A4