BLOKI OPOROWE

- PRZY ZAŁAMANIACH TRASY WODOCIĄGOWEJ W PŁASZCZYŹNIE POZIOMEJ
- PRZY ROZGAŁĘZIENIACH TRASY WODOCIĄGOWEJ

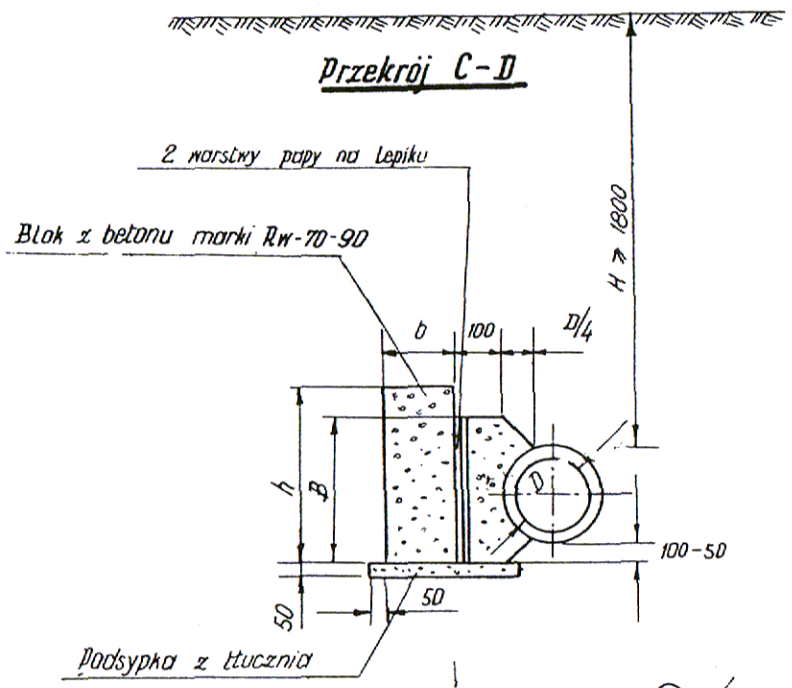

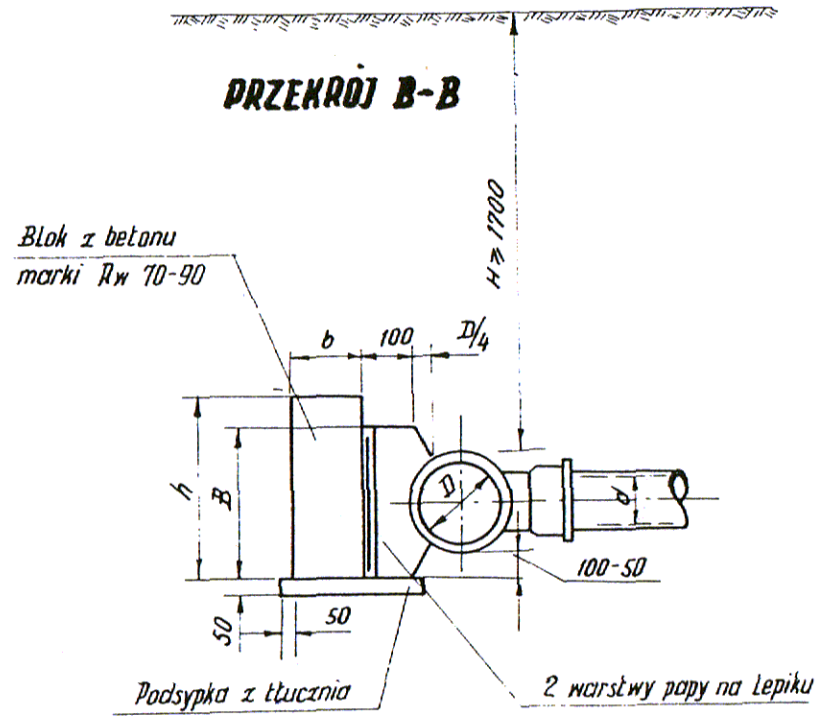

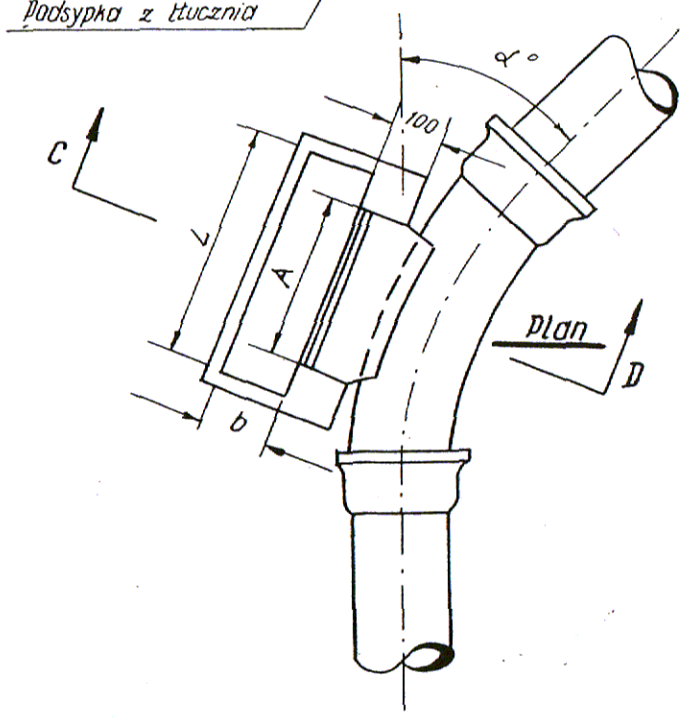

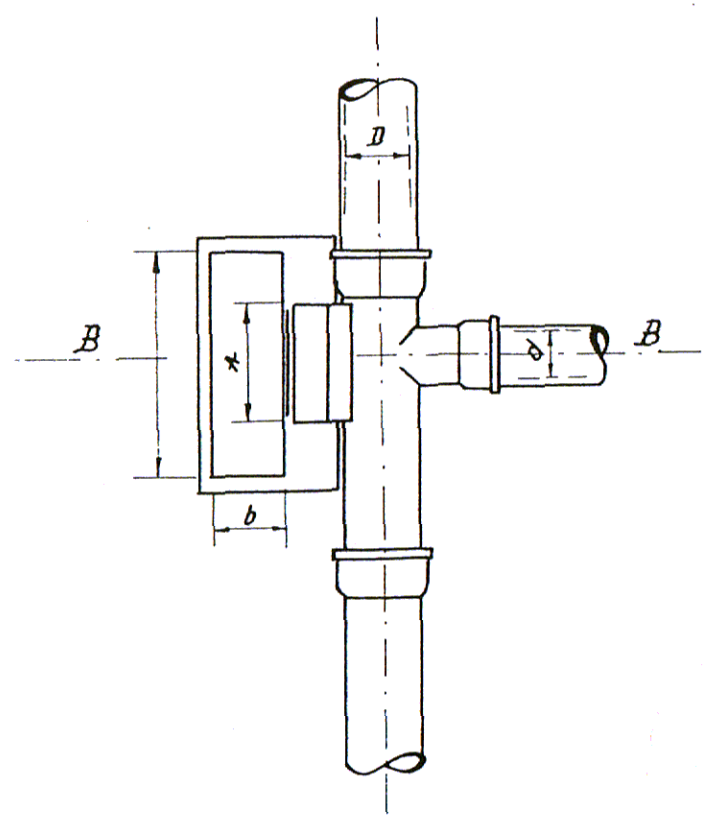

WYMIARY BLOKÓW OPOROWYCH
Grunty suche i wilgotne

Wewn. średnica D mm	Kąt zatam. α°	A mm	B mm	Ciśnienie próbne 0,1 MPa h mm	L mm	b mm
100	90	300	200	200	300	200
	45	300	200	200	300	200
	30	300	200	200	300	200
150	90	400	200	300	770	250
	45	400	200	300	520	250
	30	400	200	300	520	250
200	90	600	250	450	1040	250
	45	500	250	450	520	250
	30	450	250	450	520	250
250	90	700	300	600	1290	380
	45	550	300	600	640	380
	30	500	300	600	520	250

WYMIARY BLOKÓW OPOROWYCH
Grunty mokre

Wewn. średnica D mm	Kąt zatam. α°	A mm	B mm	Ciśnienie próbne 0,1 MPa h mm	L mm	b mm
100	90	300	200	300	300	200
	45	300	200	250	300	200
	30	300	200	200	300	200
150	90	400	200	450	850	200
	45	400	200	400	500	200
	30	400	200	400	500	200
200	90	600	250	650	1250	250
	45	500	250	500	700	200
	30	450	250	500	700	200
250	90	750	300	800	1750	350
	45	550	300	700	950	250
	30	500	300	600	700	250

Obiekt: **Sieć wodociągowa rozdzielcza wraz z przyłączami dla m. Kopiec , gm. Kazanów**
Adres: **Kopiec, 26-713 Kazanów**

BLOKI OPOROWE

SKALA: b/s Data: 12.2011 r. RYS. nr

Projektant: mgr inż. Krzysztof Pękalski
upr. bud.proj. 2 § 13 ust.1 pkt.2,3d i 4a
nr ewid. 2431/L/04 ANB-2-8346-15/89
oraz A-649-41/82

Sprawdził: mgr inż. Urszula Kitowska
Upr. bud. do projektowania i kierowania rob. bud bez ograniczeń
w specj. instalacyjnej w zakresie sieci, instalacji i urządzeń wod.-kan., c.o., wentylacja i gaz